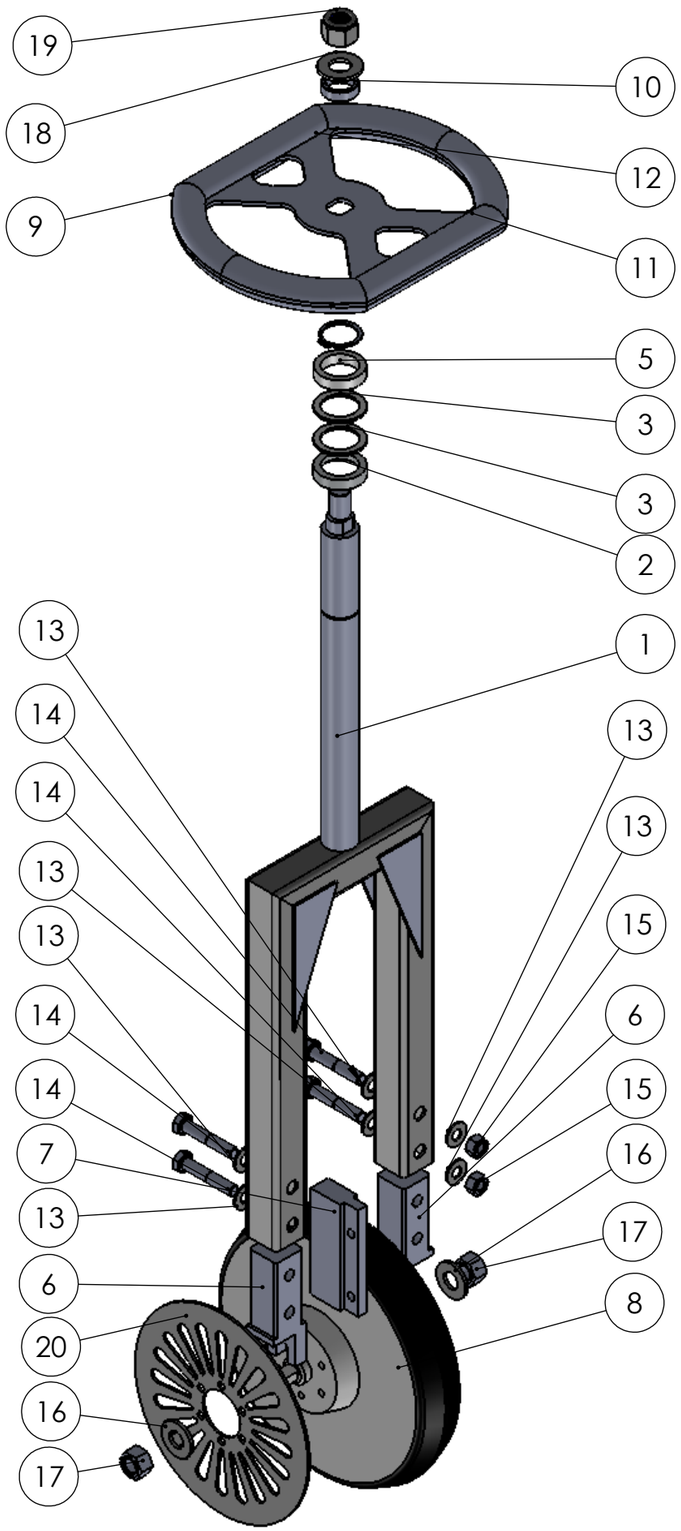

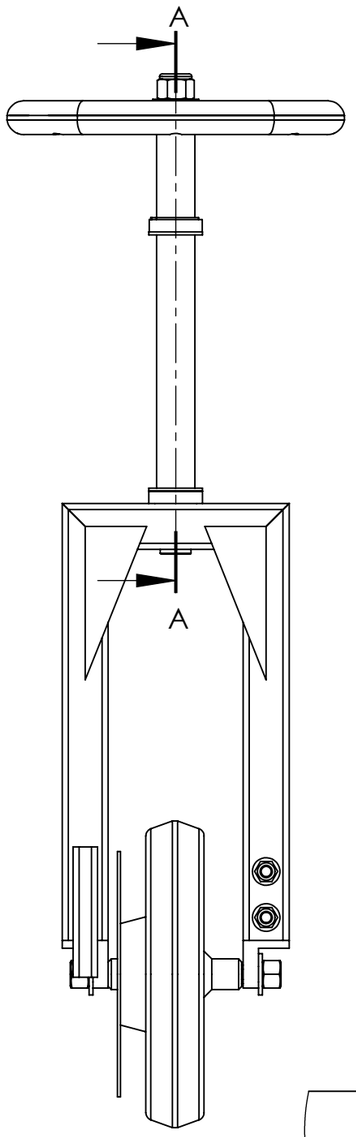

COUPE A-A
ECHELLE 1 : 4

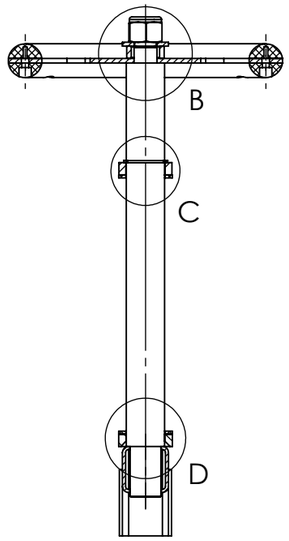

Rep	Nb	Désignation	Référence
1	1	Fourche chaudronnerie CKA-30-002-01	chaudronnerie CKA-30-002-01
2	1	bague axe fourche	CKA-32-202-01
3	2	Bague d'usure fourche	CKA-32-203-01
4	1	Circlips 25x1_2	CKA-10-301-01
5	1	Entretoise guidon	CKA-32-204-01
6	2	Support de roue	CKA-32-205-01
7	1	support etrier	CKA-32-206-01
8	1	Roue trotinette OZO MOT-TROT8-85MM	CKA-61-301-01
9	1	Platine volant	CKA-31-204-01
10	1	Entretoise guidon	CKA-32-207-01
11	1	demi coquille sup	CKA-33-201-01
12	1	demi coquille inf	CKA-33-202-01
13	6	Rondelle plate M8	CKA-13-301-01
14	4	Vis_4014_m8x45_10_9	CKA-11-301-01
15	2	Ecrou_iso_4034-m8-5	CKA-12-301-01
16	2	Rondelle plate M12	CKA-13-304-01
17	2	Ecrou_iso_4034-m12-5	CKA-12-304-01
18	1	Rondelle M, 14	CKA-13-305-01
19	1	Ecrou H FR, M 14	CKA-12-305-01
20	1	Disque de Frein	CKA-70-301-01

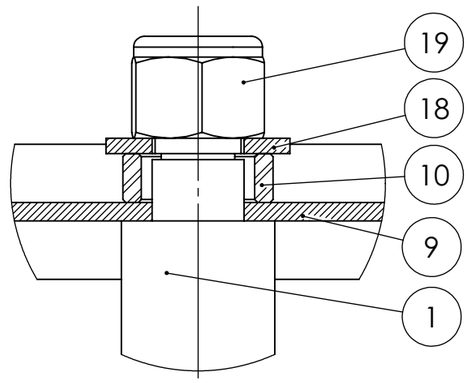

DÉTAIL B
ECHELLE 1 : 1

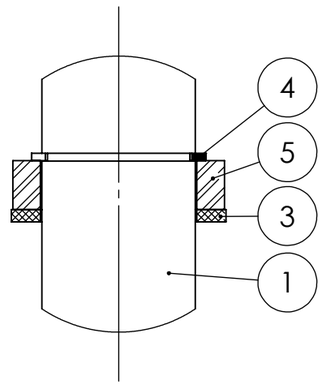

DÉTAIL C
ECHELLE 1 : 1

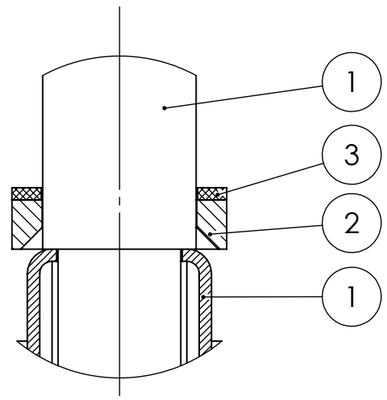

DÉTAIL D
ECHELLE 1 : 1

Note: Couple de serrage suivant CKA-10-101-01

Edition d'éducation de SolidWorks.
Utilisation pédagogique uniquement.

CRAZY KART	Plan d'ensemble	Version A
	Format A3h	CKA-30-001-01
Fourche	Echelle: 1:2	ACADÉMIE DE TOULOUSE Malasi Frédéric